CONFIGURAÇÃO DE PENAS P/ PLOTAGEM

COR		ESP.
1	07	0,1
2	07	0,2
3	07	0,3
4	07	0,4
5	07	0,5
6	07	0,6
7	07	0,25
8	07	0,09
9	07	0,15
140	140	0,15
162	162	0,15

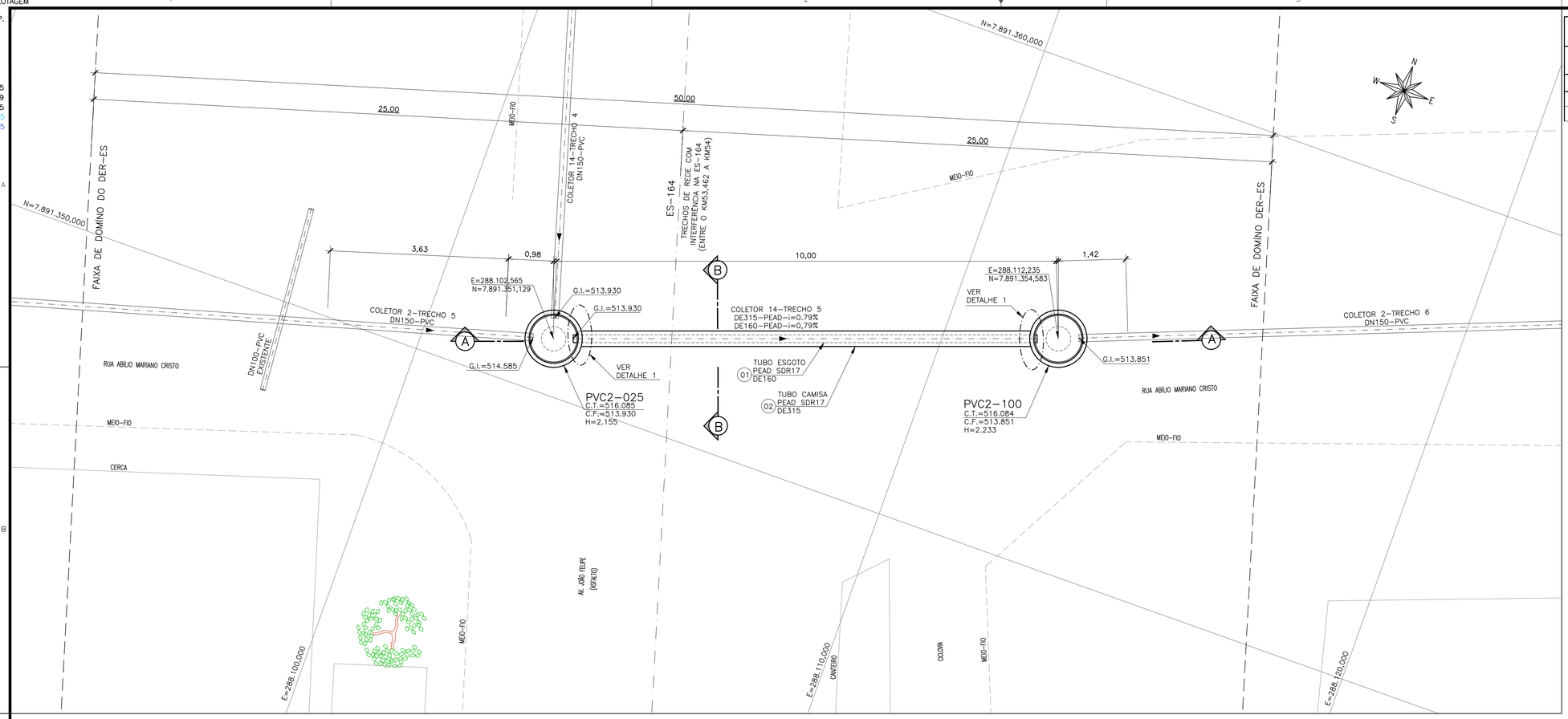

PLANTA – TRAVESSIA NA RODOVIA ES-164 – COLETOR 14 (TRECHO 5) – BACIA C2
ESC.: 1/50

LISTA DE MATERIAL HIDRÁULICO-TRAVESSIA

ÍTEM	DISCRIMINAÇÃO	UNID.	MATERIAL	DIÂM. (mm)	QUANT.	OBS
TUBOS E CONEXÕES						
1	TUBO PEAD SDR17 – PE80	m	PEAD	DE160	10,00	
2	TUBO PEAD SDR17 – PE80	m	PEAD	DE315	10,00	

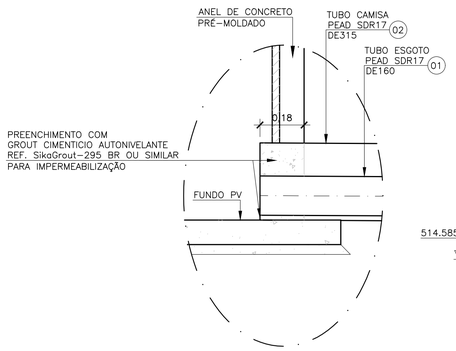

DETALHE 1
ESC.: 1/12,5

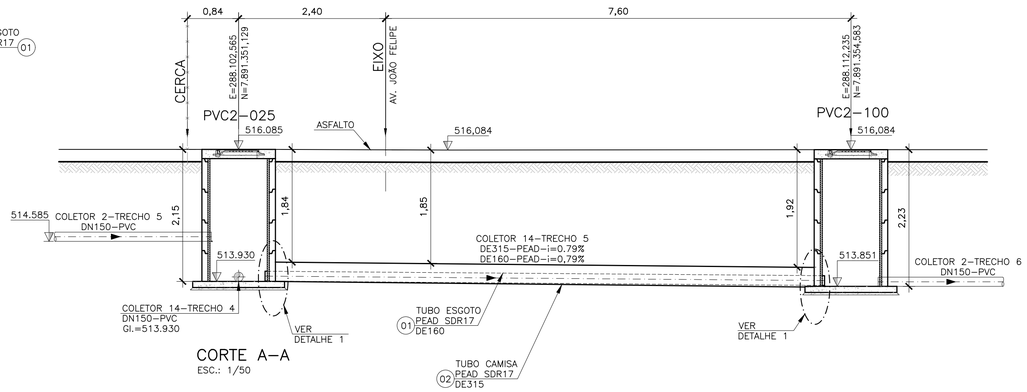

CORTE A-A
ESC.: 1/50

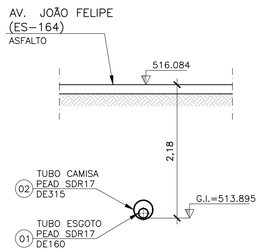

CORTE B-B
ESC.: 1/50

NOTAS:

1. DIMENSÕES EM METROS, ELEVAÇÕES EM METROS, DIÂMETROS EM MILÍMETROS.
2. PARA REDE COLETORA BACIA C2, COM IDENTIFICAÇÃO DESTA TRAVESSIA EM MND, VER DESENHO Nº B-029-000-94-5-XX-0013.
3. PARA LOCAÇÃO DA FAIXA DOMÍNO DER-ES VER PLANTA GERAL DO SISTEMA DESENHO.

ESTE DESENHO É PROPRIEDADE DA COMPANHIA ESPÍRITO SANTENSE DE SANEAMENTO – CESAN E NÃO PODE SER COPIADO SEM SUA AUTORIZAÇÃO.

NÚMEROS	TÍTULOS
PRINCIPAIS DESENHOS DE REFERÊNCIA	

Nº	LOCAL	DISCRIMINAÇÃO	DES.	DIV.	GER.	DATA
REVISÃO						

CANCELA E SUBSTITUI O DESENHO NÚMERO:

CANCELADO E SUBSTITUÍDO PELO DESENHO NÚMERO:

CENTRO DE DOCUMENTAÇÃO
RECEBIDO: __/__/__
Nº DOC.: _____ ASS.: _____
APROVAÇÃO CESAN:
ASS.: _____ MATR.: _____
UNID.: _____ DATA: __/__/__
ESTA APROVAÇÃO NÃO ISENTA A CONTRATADA DE SUAS RESPONSABILIDADES LEGAIS.

EMINENTE: Consórcio SDV

PROJETADO:	COORDENADOR:
FERNANDA PROVEDEL ZAMBOM	PEDRO ANTONIO PASSOS DE OLIVEIRA
CREA: 20790/D REGIÃO: ES	CREA: 4869/D REGIÃO: BA
DESENHO: TÂNIA	Nº DES. PROJETISTA:
DATA: 15 / 08 /2022	B-5-SDV-009-94-XX-015

RESPONSÁVEL TÉCNICO: PEDRO ANTONIO PASSOS DE OLIVEIRA
CREA: 4869/D REGIÃO: BA ART Nº 0820220032090 DATA: 23/02/2022

EMISSÃO CESAN	DATAS
PROJETADO:	
CREA:	
DESENHADO:	
VERIFICADO: E-DPE ENGº JOSÉ CELSO MOTTA	
DIVISÃO: E-DPE ENGª VIVIANE MICHELE BERNARDONE	
GERÊNCIA: E-GPJ ENGª AMANDA CAMPAGNARO PEREIRA BRAGATTO	

CESAN

MUNICÍPIO: ALTO RIO NOVO | DISTRITO: SEDE | BAIRRO: –

NOME DO EMPREENDIMENTO: AMPLIAÇÃO DO SISTEMA DE ESGOTAMENTO SANITÁRIO DE ALTO RIO NOVO

TÍTULO: SES DE ALTO RIO NOVO – REDE COLETORA DE ESGOTO
PROJETO HIDRÁULICO – TRAVESSIA – RODOVIA ES-164 – BACIA C2
PLANTA, CORTES, DETALHE E LISTA DE MATERIAIS 01/01

ESCALA:	FOLHA:	Nº CESAN	REV:
INDICADA	01/01	B-029-000-94-5-XX-0015	00